Գետակի կասկադ կտրվածք Մ1:50

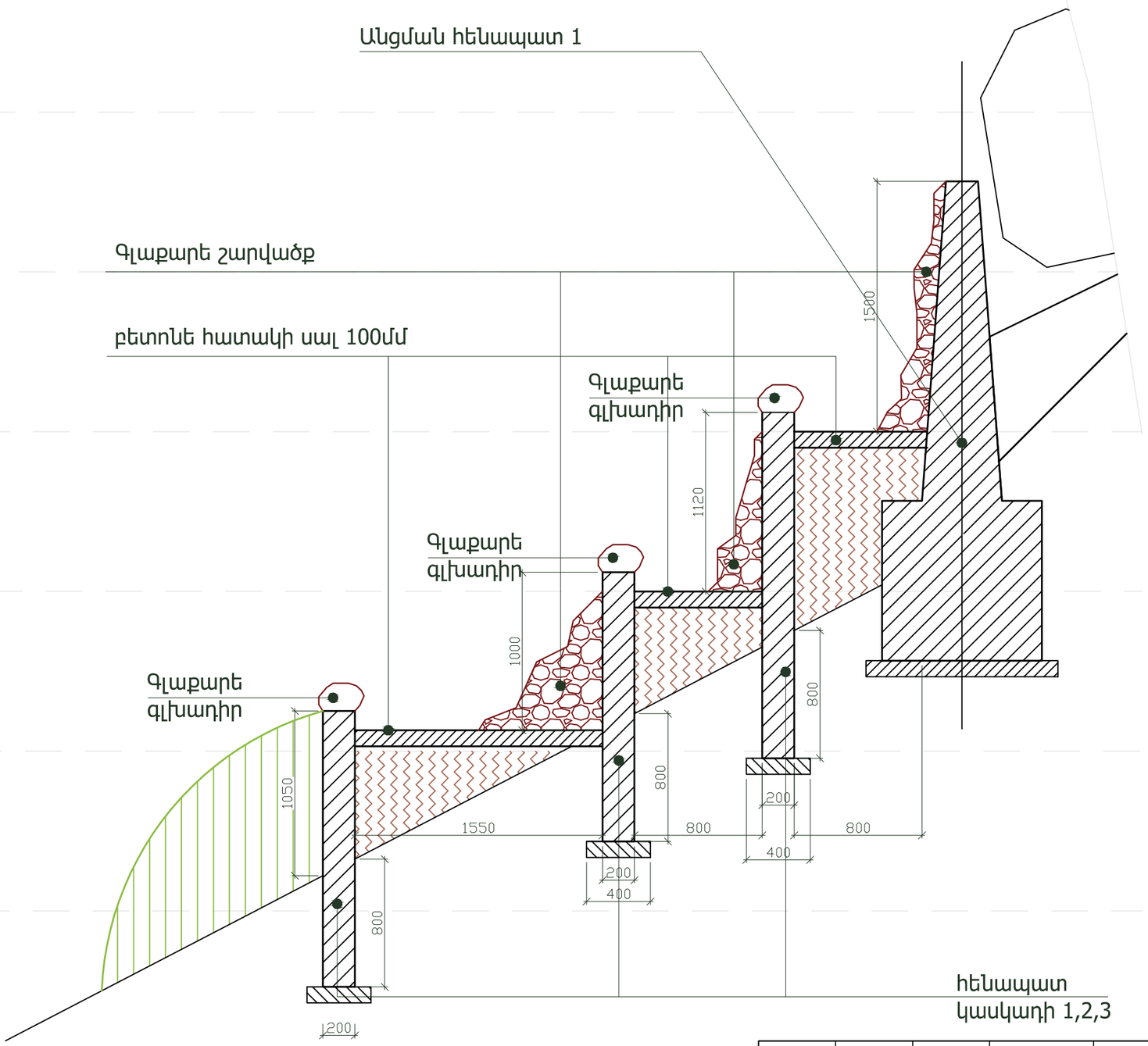

Գետակի լայնական կտրվածք Մ1:30

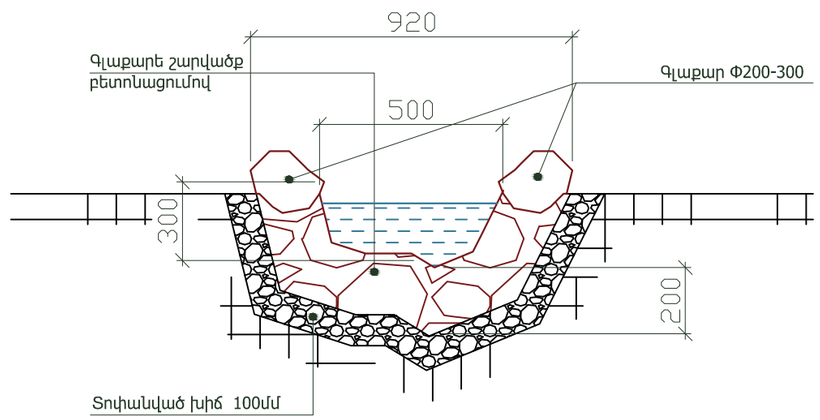

Չափ.մ.	Մաս.թ.	Թերթեր	Փաստ.	Ստորագր.	Ամսաթիվ	Պատվիրատու՝ Երևանի քաղաքապետարան /N ԵՔ-ԲԸՀԱՇՁԲ-16/1		
Ն.Գ.Ճ.		Հ. Հովսեփյան			Երևանի կենդանաբանական այգու Արջերի և գայլերի նոր ազատավանդակի նախագիծ	էտապ	Թերթ	Թերթեր
Ճարտարապետ		Ա. Օբազյան				ՃՇ	17	68
Նախագծող		Ն. Սարդարյան			Գետակի կասկադ կտրվածք Մ1:50 Գետակի լայնական կտրվածք Մ1:30	<<Սուֆետ>> ՍՊԸ		